miniplus

Промываемый фильтр тонкой очистки

Технические характеристики

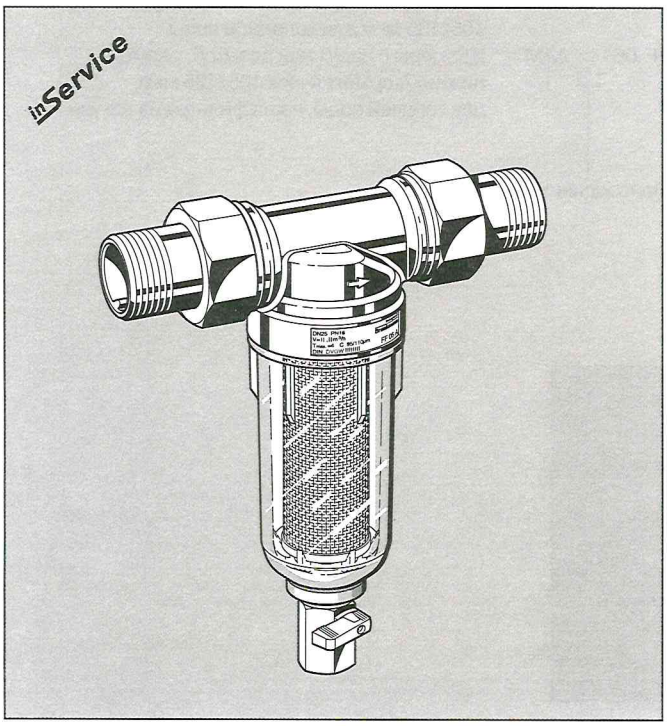

Конструкция

Фильтр тонкой очистки содержит:

- Корпус с внутренней и наружной резьбой
- Резьбовые штуцеры (вариант AA)
- Фильтр тонкой очистки в прозрачной или латунной чаше фильтра
- Шаровой клапан

Материалы

- Корпус из штампованной латуни, устойчивой к вымыванию цинка
- Латунные штуцеры с наружной резьбой
- Фильтрующий элемент тонкой очистки из нержавеющей стали
- Чаша фильтра из ударопрочного прозрачного синтетического материала или штампованной латуни, устойчивой к вымыванию цинка

Применение

Промываемые фильтры тонкой очистки mini*plus* обеспечивают непрерывную подачу отфильтрованной воды. Фильтр тонкой очистки препятствует проникновению инородных тел, в частности, частиц ржавчины, волокон пеньки или песчинок. Осадок, образующийся на дне чаши фильтра, можно легко удалить, прочистив его пальцем. Эти фильтры, имеющие компактные размеры, спроектированы для монтажа в ограниченных местах.

Специальные характеристики

- Несложный монтаж
- Подача отфильтрованной воды осуществляется непрерывно, в том числе и в процессе промывки
- Чаша фильтра из ударопрочного прозрачного синтетического материала позволяет легко проверить степень засорения фильтра
- Несложная замена чаши и сетчатого фильтрующего элемента фильтра
- Изделие также может поставляться без штуцеров
- Корпус с внутренней и наружной резьбой
- Изделия надежны и прошли требуемые испытания
- Изделия соответствуют требованиям KTW
- *inService* - Уход и техническое обслуживание без демонтажа из трубопровода

Диапазон применения

Рабочая среда	Вода

Технические данные

Монтажное положение	Устанавливается в горизонтальном трубопроводе чашей вниз
Рабочее давление	Максимум 16,0 бар
Рабочая температура	Максимум 40°C для фильтров с прозрачной чашей Максимум 80°C для фильтров с латунной чашей
Присоединительные размеры	½", ¾", 1"

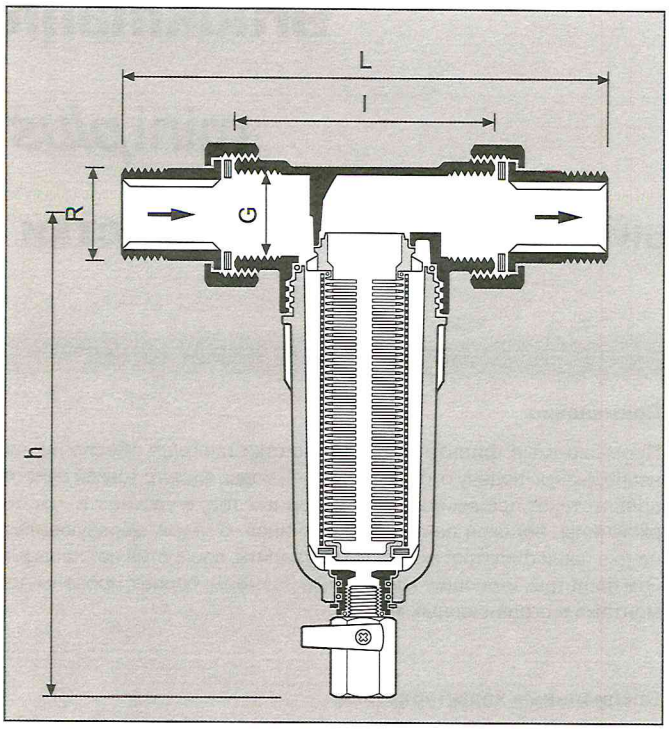

Принцип действия

Фильтр тонкой очистки mini*plus* состоит из корпуса и промываемого вкладыша фильтра тонкой очистки. В обычном рабочем режиме вода проходит через сетчатый элемент фильтра к выпускному отверстию корпуса. Для промывки фильтра открывается шаровой клапан, который выпускает задержанные частицы. Непрерывная подача отфильтрованной воды обеспечивается и в процессе промывки.

Модификации:

FF 06 - ... AA = Штуцеры с наружной резьбой, размер нижних/верхних ячеек 105/135 мкм для холодной воды

FF 06 - ... EA = Без фитингов, размер нижних/верхних ячеек 105/135 мкм для холодной воды

FF 06 - ... AAM = Штуцеры с наружной резьбой, размер нижних/верхних ячеек 105/135 мкм для горячей воды, чаша фильтра из латуни

Присоединительный размер

Присоединительный размер R	½"	¾"	1"
Диаметр внутренней резьбы G	½"	¾"	1"
Приблизительный вес (кг)	0,7	1,0	1,3
Размеры (мм)			
L	140	158	179
l	80	90	100
h	158	180	180
Расход при Δ p = 0,2 бар [м³/ч]	1,5	3,0	4,0
Значение k_{VS}	3,3	6,7	8,9
Регистрационный № DIN/DVGW	в стадии подготовки		

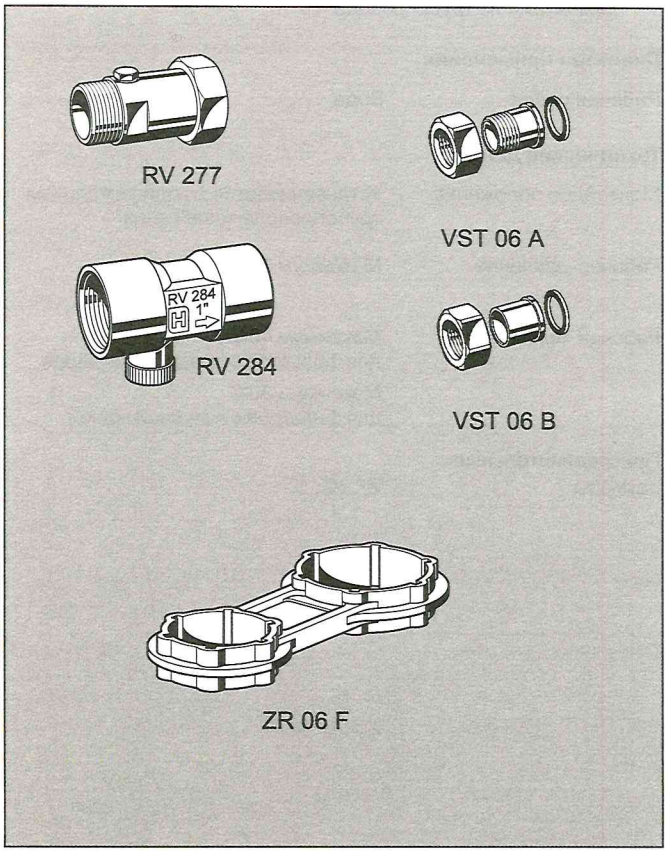

Принадлежности

ZR 06 F **Двойной накидной гаечный ключ**
Для снятия чаши фильтра

RV 277 **Впускной обратный клапан**
Для фильтров диаметром ¾", 1"

RV 284 **Обратный клапан**
Для фильтров диаметром ½" - 1"

VST 06 **Фитинг в сборе**
С резьбовыми или паяными штуцерами
A = Резьбовой торцевой элемент
B = Паяный торцевой элемент

AS06 - ½ C **Запасная сетка**
Размер ячейки 50 мкм

AS06 - 1C **Запасная сетка**
Размер ячейки 50 мкм

Пример монтажа

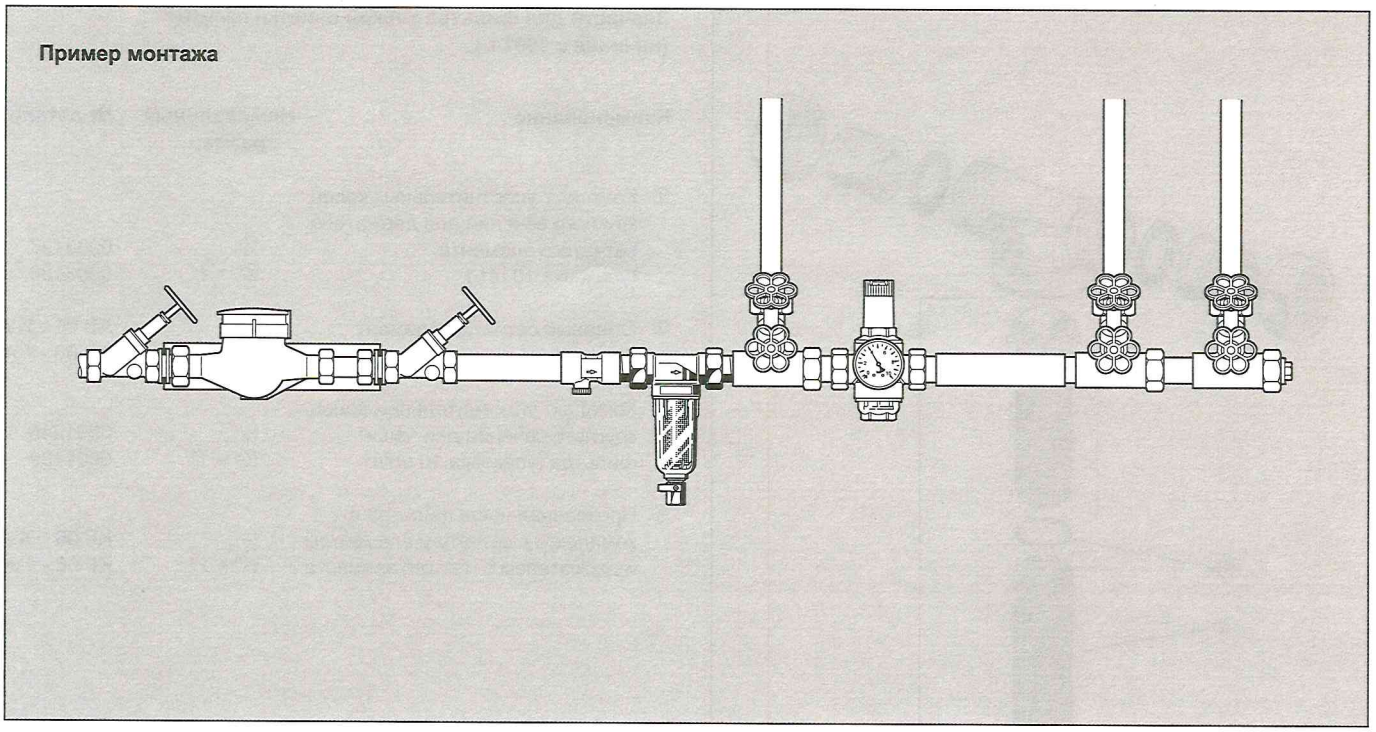

Инструкции по монтажу

- Установите изделие на горизонтальном трубопроводе чашей фильтра вниз
  - Это положение обеспечивает оптимальную эффективность фильтрации
- Установите запорные вентили
  - ***in*Service** - Уход и техническое обслуживание без демонтажа из трубопровода
- Обеспечьте хорошую доступность, так чтобы
  - Степень загрязнения фильтра была видна визуально через его прозрачную чашу
  - Осуществлялся упрощенный контроль и техническое обслуживание
- Устанавливайте фильтр непосредственно после водяного счетчика

Типичные способы применения

Фильтры тонкой очистки mini*plus* пригодны для всех типов бытовых установок. Эти фильтры могут использоваться также в промышленных и коммерческих установках в пределах их технических условий.

Фильтры FF 06 устанавливают:

- В случаях, когда не требуются редукционные клапаны (максимальное статическое давление 5,0 бар)
- В случаях, когда редукционный клапан уже смонтирован, но не может быть модифицирован посредством фильтра

Диаграмма расхода

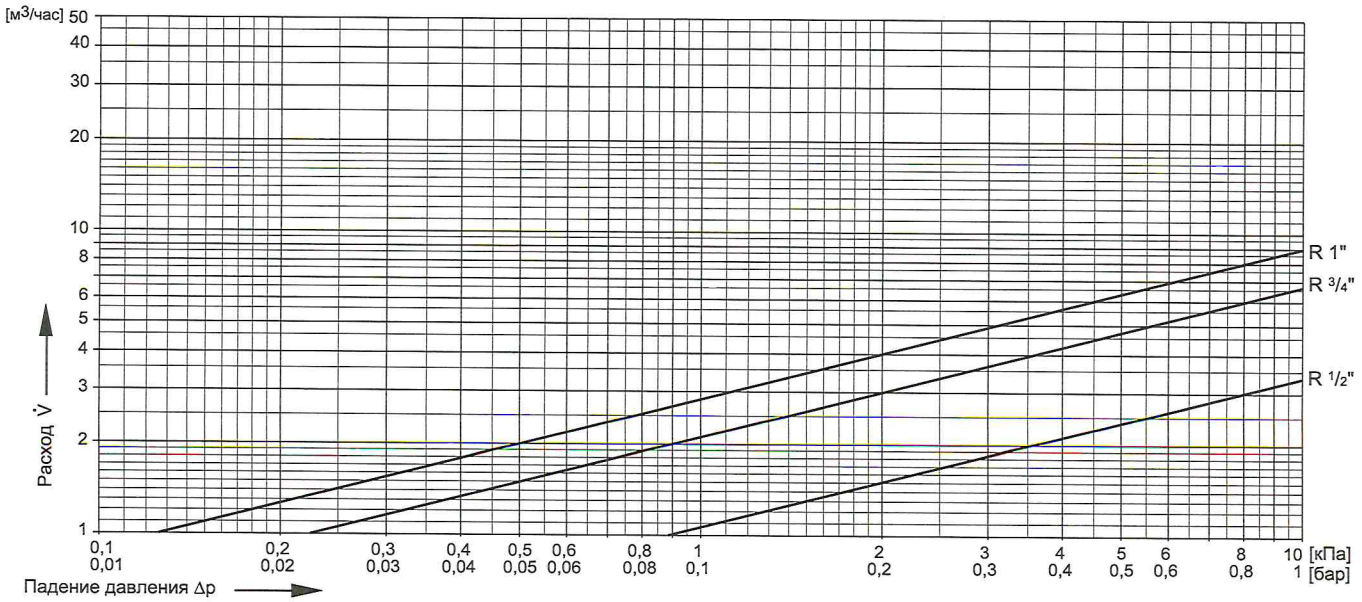

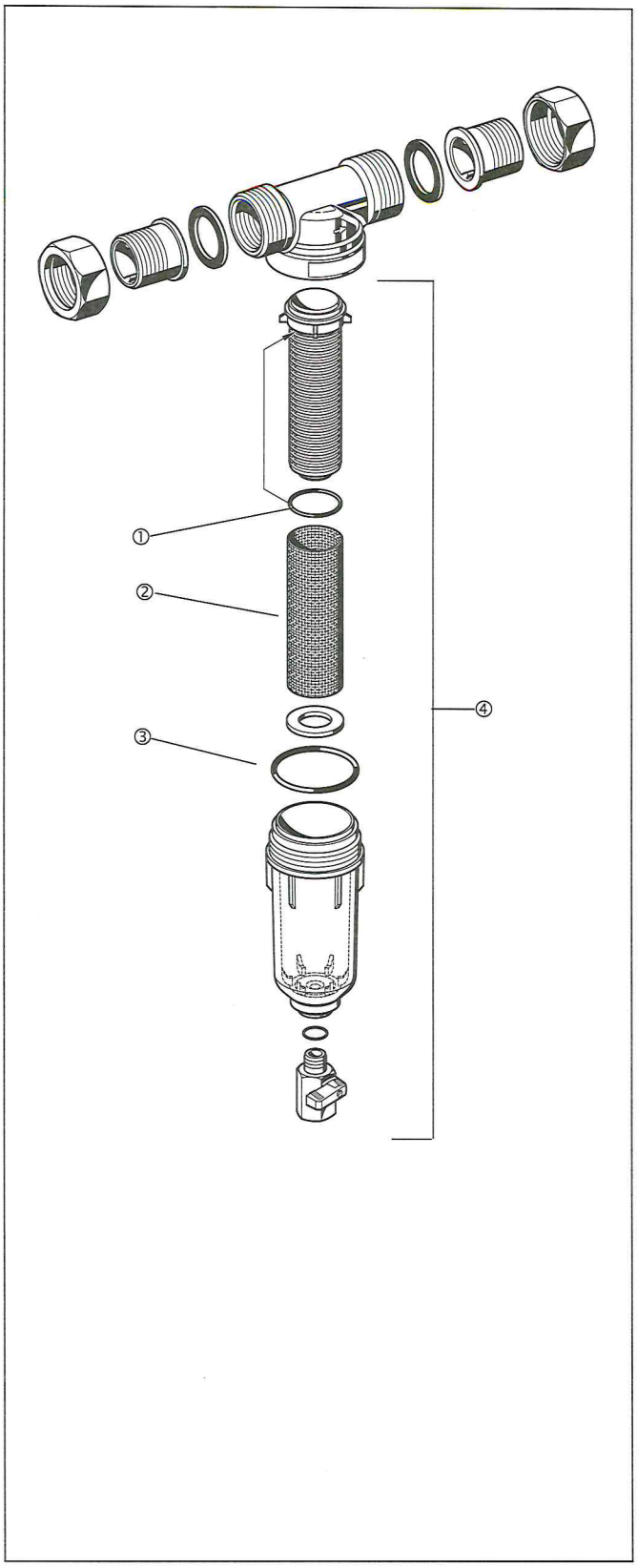

Запчасти для фильтра тонкой очистки mini*plus* **(начиная с 1997 г.)**

Наименование	Номинальный размер	№ детали
① Комплект уплотнительных колец круглого сечения для держателя сетчатого элемента (упаковка 10 шт.)	½" ¾" + 1"	0903127 0903128
② Сменный сетчатый элемент фильтра	½" ¾" + 1"	AS 06 - ½ A AS 06 - 1 A
③ Комплект уплотнительных колец круглого сечения для чаши фильтра (упаковка 10 шт.)	½" ¾" + 1"	0901246 0901499
④ Прозрачная чаша фильтра в комплекте с сетчатым элементом и держателем сетчатого элемента	½" ¾" + 1"	KF 06 - ½ A KF 06 - 1 A